見積参考資料

工事名　Ｒ２波土　中部山渓轟公園線　海・平井　法面対策工事（１）

◇経費情報◇

工種区分	道路改良工事
単価地区	美波３
施工地域・工事場所	一般交通影響有り（２）
前金支出割合	補正を行わない
契約保証	金銭的保証
現場環境改善費	計上しない

注意

「見積参考資料」は入札参加者の迅速で適正な工事費の見積りのための一資料であり、請負契約を拘束するものではない。

現場管理費に係る積算は令和2年5月1日から適用する積算基準に基づくものとする。

設計内訳書（本01）

工事名	Ｒ２波土　中部山渓轟公園線　海・平井　法面対策工事（１）	事業区分 工事区分	道路新設･改築 道路修繕

工事区分・工種・種別・細別	規格	単位	数量	単価	金額	数量・金額増減	摘要
道路修繕		式	1				
道路土工		式	1				
掘削工		式	1				
掘削	土質:土砂,施工方法:片切掘削	m3	60				単　1号
掘削	土質:軟岩,施工方法:片切掘削	m3	100				単　2号
積込(ﾙｰｽﾞ)	土質:土砂,作業内容:土量50,000m3未満	m3	140				単　3号
法面整形工		式	1				
法面整形(切土部)	現場制約:無し,土質:ﾚｷ質土､砂及び砂質土､粘性土	m2	120				単　4号
残土処理工		式	1				
土砂等運搬	土質:土砂(岩塊･玉石混り土含む)	m3	140				単　5号
残土等処分		m3	140				単　6号
舗装工		式	1				
舗装打換え工		式	1				

設計内訳書（本01）

工事名	Ｒ２波土　中部山渓轟公園線　海・平井　法面対策工事（１）	事業区分 工事区分	道路新設･改築 道路修繕

工事区分・工種・種別・細別	規格	単位	数量	単価	金額	数量・金額増減	摘要
舗装版破砕	舗装版種別:ｱｽﾌｧﾙﾄ舗装版,舗装版厚:5cm	m2	94				単　7号
殻運搬	殻種別:舗装版破砕	m3	5				単　8号
殻処分	殻種別:ｱｽﾌｧﾙﾄ殻	m3	5				単　9号
上層路盤	路盤材種類:再生粒度調整砕石 RM-30,仕上り厚:100mm	m2	90				単　10号
表層	材料種類:各種(2.30以上2.40t/m3未満),材料規格:再精密粒度ｱｽｺﾝ(13),舗装厚:50mm,平均幅員:3.0m超	m2	90				単　11号
排水構造物工		式	1				
側溝工		式	1				
ﾌﾟﾚｷｬｽﾄL型側溝 １号	側溝規格:300 鉄筋ｺﾝｸﾘｰﾄL形(500×155×600)	m	59.3				単　12号
間詰ﾓﾙﾀﾙ	1:3	m3	0.1				単　13号
擁壁工		式	1				
作業土工		式	1				
床掘り(掘削)	土質:軟岩	m3	30				単　14号
床掘り	土質:土砂	m3	10				単　15号

設計内訳書（本01）

工事名	Ｒ２波土　中部山渓轟公園線　海・平井　法面対策工事（１）	事業区分 工事区分	道路新設･改築 道路修繕

工事区分・工種・種別・細別	規格	単位	数量	単価	金額	数量・金額増減	摘要
埋戻し	土質:土砂	m3	50				単　16号
基面整正		m2	109				単　17号
場所打擁壁工 １号張ｺﾝｸﾘｰﾄ		式	1				
ｺﾝｸﾘｰﾄ	18-8-40（高炉）	m3	143				単　18号
間詰ｺﾝｸﾘｰﾄ	18-8-40（高炉）	m3	4				単　19号
ペーライン	18-8-40（高炉） t=10cm	m3	16				単　20号
型枠	型枠の種類:一般型枠	m2	310				単　21号
足場	安全ﾈｯﾄ:無し	掛m2	260				単　22号
目地板	目地板の種類:瀝青繊維質目地板t=10,目地板厚さ:厚10mm	m2	16				単　23号
水抜ﾊﾟｲﾌﾟ	管径･管種類:VP65,ﾌｨﾙﾀｰ:有り	m	54				単　24号
裏石積	t=20cm	m2	20				単　25号
場所打擁壁工 ２号張ｺﾝｸﾘｰﾄ		式	1				
基礎材	基礎材規格(砕石の場合等):再生ｸﾗｯｼｬﾗﾝ40～0,敷厚:0.2m	m2	5				単　26号

設計内訳書（本01）

工事名	Ｒ２波土　中部山渓轟公園線　海・平井　法面対策工事（１）	事業区分 工事区分	道路新設･改築 道路修繕

工事区分・工種・種別・細別	規格	単位	数量	単価	金額	数量・金額増減	摘要
ｺﾝｸﾘｰﾄ	24-8-25(20) (高炉)	m3	25				単　27号
鉄筋	鉄筋材料規格･径:SD345 D13	t	0.12				単　28号
鉄筋	鉄筋材料規格･径:SD345 D16～25	t	1.66				単　29号
型枠	型枠の種類:一般型枠	m2	59				単　30号
足場	安全ﾈｯﾄ:無し	掛m2	45				単　31号
目地板	目地板の種類:瀝青繊維質目地板t=10,目地板厚さ:厚10mm	m2	3				単　32号
水抜ﾊﾟｲﾌﾟ	管径･管種類:VP65,ﾌｨﾙﾀｰ:有り	m	8				単　33号
裏石積	t=20cm	m2	38				単　34号
ｱﾝｶｰ		式	1				内　1号
削孔		m	31				単　35号
ｱﾝｶｰ鋼材加工・組立・挿入・緊張		本	4				単　36号
ｸﾞﾗｳﾄ注入		m3	1				単　37号
ﾎﾞｰﾘﾝｸﾞﾏｼﾝ移設		回	1				単　38号

設計内訳書（本01）

工事名	Ｒ２波土　中部山渓轟公園線　海・平井　法面対策工事（１）	事業区分 工事区分	道路新設･改築 道路修繕

工事区分・工種・種別・細別	規格	単位	数量	単価	金額	数量・金額増減	摘要
足場（ｱﾝｶｰ）		空m3	83				単　39号
場所打擁壁工 １号階段		式	1				
ｺﾝｸﾘｰﾄ	ｺﾝｸﾘｰﾄ規格:18-8-40(高炉)	m3	1				単　40号
型枠	型枠の種類:一般型枠	m2	8				単　41号
石･ﾌﾞﾛｯｸ積(張)工		式	1				
石積(張)工		式	1				
石積	練石積み　t=200	m2	2				単　42号
法面工		式	1				
植生工		式	1				
植生基材吹付	吹付厚:3cm,工種区分:植生基材吹付工,施工規模:250m2未満	m2	120				単　43号
落石雪害防止工		式	1				
落石防護柵工		式	1				
ﾛｰﾌﾟ・金網	柵高:3m,規格･仕様:間隔保持材付き　柵高H=3.0m ﾛｰﾌﾟ10本掛け,厚ﾒｯｷ:無し	m	49				単　44号

設計内訳書（本01）

工事名	Ｒ２波土　中部山渓轟公園線　海・平井　法面対策工事（１）	事業区分 工事区分	道路新設･改築 道路修繕

工事区分・工種・種別・細別	規格	単位	数量	単価	金額	数量・金額増減	摘要
支柱	支柱型式:端末支柱　H=3.0m　ﾒｯｷ加工,施工区分:端末支柱,規格･仕様:柵高3.00m ﾒｯｷ	本	3				単　45号
支柱	支柱型式:中間支柱　H=3.0m　ﾒｯｷ加工,施工区分:中間支柱,規格･仕様:柵高3.00m ﾒｯｷ	本	16				単　46号
構造物撤去工		式	1				
構造物取壊し工		式	1				
ｺﾝｸﾘｰﾄ構造物取壊し	構造物区分:無筋構造物,工法区分:機械施工	m3	19				単　47号
運搬処理工		式	1				
殻運搬	殻種別:ｺﾝｸﾘｰﾄ殻(無筋)	m3	19				単　48号
殻処分	殻種別:ｺﾝｸﾘｰﾄ殻(無筋)	m3	19				単　49号
仮設工		式	1				
防護施設工		式	1				
切土及び発破防護柵		m2	300				単　50号
基礎コンクリート		基	30				単　51号
交通管理工		式	1				

設計内訳書（本01）

工事名	Ｒ２波土　中部山渓轟公園線　海・平井　法面対策工事（１）	事業区分 工事区分	道路新設･改築 道路修繕

工事区分・工種・種別・細別	規格	単位	数量	単価	金額	数量・金額増減	摘要
交通誘導警備員		人日	70				単　52号
直接工事費		式	1				
共通仮設		式	1				
共通仮設費		式	1				
準備費		式	1				
木根等処分費		式	1				内　2号
共通仮設費（率計上）		式	1				
純工事費		式	1				
現場管理費		式	1				
工事原価		式	1				
一般管理費等		式	1				
工事価格		式	1				
消費税額及び地方消費税額		式	1				

設計内訳書（本01）

工事名	Ｒ２波土　中部山渓轟公園線　海・平井　法面対策工事（１）	事業区分 工事区分	道路新設･改築 道路修繕

工事区分・工種・種別・細別	規格	単位	数量	単価	金額	数量・金額増減	摘要
工事費計		式	1				

一式当り内訳書

単価使用年月	2020.07
歩掛適用年月	2020.07
労務調整係数	1.000-00000　0.0　0

内　1号	ｱﾝｶｰ

名称・規格	条件	単位	数量	単価	金額	数量・金額増減	摘要
ｱﾝｶｰ(材料費1)	33.32m,37.32m,33.32m	式	1				
ｱﾝｶｰ(材料費2)	3.4kg,4組,4組	式	1				
合計							

一式当り内訳書

単価使用年月	2020.07
歩掛適用年月	2020.07
労務調整係数	1.000-00000　0.0　0

内　2号	木根等処分費

名称・規格	条件	単位	数量	単価	金額	数量・金額増減	摘要
土砂等運搬	標準,ﾊﾞｯｸﾎｳ山積0.8m3(平積0.6m3),土砂(岩塊･玉石混り土含む),無し,22.5km以下	m3	20				
処分費(t)		t	10				単　71号
合計							

1次単価表

単価使用年月	2020.07
歩掛適用年月	2020.07
労務調整係数	1.000-00000　0.0　0

単　1号	掘削	土質:土砂,施工方法:片切掘削	単位	m3	単位数量	1	単価	

名称・規格	条件	単位	数量	単価	金額	摘要
掘削	土砂,片切掘削	m3	1			
合計						
単価						円／m3

1次単価表

単価使用年月	2020.07
歩掛適用年月	2020.07
労務調整係数	1.000-00000　0.0　0

単　2号	掘削	土質:軟岩,施工方法:片切掘削	単位	m3	単位数量	1	単価	

名称・規格	条件	単位	数量	単価	金額	摘要
掘削	軟岩,片切掘削,無し,無し	m3	1			
合計						
単価						円／m3

1次単価表

単価使用年月	2020.07
歩掛適用年月	2020.07
労務調整係数	1.000-00000　0.0　0

単　3号	積込(ﾙｰｽﾞ)	土質:土砂,作業内容:土量50,000m3未満	単位	m3	単位数量	1	単価	

名称・規格	条件	単位	数量	単価	金額	摘要
積込(ﾙｰｽﾞ)	土砂,土量50,000m3未満	m3	1			
合計						
単価						円／m3

1次単価表

単価使用年月	2020.07
歩掛適用年月	2020.07
労務調整係数	1.000-00000　0.0　0

単　4号	法面整形(切土部)	現場制約:無し,土質:ﾚｷ質土、砂及び砂質土、粘性土	単位	m2	単位数量	1	単価	

名称・規格	条件	単位	数量	単価	金額	摘要
法面整形	切土部,無し,ﾚｷ質土、砂及び砂質土、粘性土,全ての費用	m2	1			
合計						
単価						円／m2

1次単価表

単価使用年月	2020.07
歩掛適用年月	2020.07
労務調整係数	1.000-00000　0.0　0

単　5号	土砂等運搬	土質:土砂(岩塊･玉石混り土含む)	単位	m3	単位数量	1	単価	

名称・規格	条件	単位	数量	単価	金額	摘要
土砂等運搬	標準,ﾊﾞｯｸﾎｳ山積0.8m3(平積0.6m3),土砂(岩塊･玉石混り土含む),無し,60.0km以下	m3	1			
合計						
単価						円／m3

1次単価表

単価使用年月	2020.07
歩掛適用年月	2020.07
労務調整係数	1.000-00000　0.0　0

単　6号	残土等処分		単位	m3	単位数量	1	単価	

名称・規格	条件	単位	数量	単価	金額	摘要
処分費(t)		t	1.8			単　53号
合計						
単価						円／m3

1次単価表

単価使用年月	2020.07
歩掛適用年月	2020.07
労務調整係数	1.000-00000　0.0　0

単　7号	舗装版破砕	舗装版種別:ｱｽﾌｧﾙﾄ舗装版,舗装版厚:5cm	単位	m2	単位数量	1	単価	

名称・規格	条件	単位	数量	単価	金額	摘要
舗装版破砕	ｱｽﾌｧﾙﾄ舗装版,無し,不要,15cm以下,有り,全ての費用	m2	1			
合計						
単価						円／m2

1次単価表

単価使用年月	2020.07
歩掛適用年月	2020.07
労務調整係数	1.000-00000　0.0　0

単　8号	殻運搬	殻種別:舗装版破砕	単位	m3	単位数量	1	単価	

名称・規格	条件	単位	数量	単価	金額	摘要
殻運搬	舗装版破砕,機械(騒音対策不要、厚15cm以下),無し,22.0km以下,全ての費用	m3	1			
合計						
単価						円／m3

1次単価表

単価使用年月	2020.07
歩掛適用年月	2020.07
労務調整係数	1.000-00000　0.0　0

単　9号	殻処分	殻種別:ｱｽﾌｧﾙﾄ殻	単位	m3	単位数量	1	単価	

名称・規格	条件	単位	数量	単価	金額	摘要
処分費(m3)		m3	1			単　54号
合計						
単価						円／m3

1次単価表

単価使用年月	2020.07
歩掛適用年月	2020.07
労務調整係数	1.000-00000　0.0　0

単　10号	上層路盤	路盤材種類:再生粒度調整砕石 RM-30,仕上り厚:100mm	単位	m2	単位数量	1	単価	

名称・規格	条件	単位	数量	単価	金額	摘要
上層路盤(車道･路肩部)	再生粒度調整砕石 RM-30,100mm,1層施工,全ての費用	m2	1			
合計						
単価						円／m2

1次単価表

単価使用年月	2020.07
歩掛適用年月	2020.07
労務調整係数	1.000-00000　0.0　0

単　11号	表層	材料種類:各種(2.30以上2.40t/m3未満),材料規格:再精密粒度ｱｽｺﾝ(13),舗装厚:50mm,平均幅員:3.0m超	単位	m2	単位数量	1	単価	

名称・規格	条件	単位	数量	単価	金額	摘要
表層(車道･路肩部)	3.0m超,50mm,各種(2.30以上2.40t/m3未満),ﾌﾟﾗｲﾑｺｰﾄ PK-3,全ての費用	m2	1			
合計						
単価						円／m2

1次単価表

単価使用年月	2020.07
歩掛適用年月	2020.07
労務調整係数	1.000-00000　0.0　0

単　12号	ﾌﾟﾚｷｬｽﾄL型側溝 1号	側溝規格:300 鉄筋ｺﾝｸﾘｰﾄL形(500×155×600)	単位	m	単位数量	1	単価	

名称・規格	条件	単位	数量	単価	金額	摘要
ﾌﾟﾚｷｬｽﾄL形側溝(製品長 0.6m/個)	据付,有り,300 鉄筋ｺﾝｸﾘｰﾄL形500×155×600,全ての費用	m	1			
合計						
単価						円／m

1次単価表

単価使用年月	2020.07
歩掛適用年月	2020.07
労務調整係数	1.000-00000　0.0　0

単　13号	間詰ﾓﾙﾀﾙ	1:3	単位	m3	単位数量	1	単価	

名称・規格	条件	単位	数量	単価	金額	摘要
ﾓﾙﾀﾙ練	高炉,1:3,全ての費用	m3	1			
合計						
単価						円／m3

1次単価表

単価使用年月	2020.07
歩掛適用年月	2020.07
労務調整係数	1.000-00000　0.0　0

単　14号	床掘り(掘削)	土質:軟岩	単位	m3	単位数量	1	単価	

名称・規格	条件	単位	数量	単価	金額	摘要
掘削	軟岩,片切掘削,無し,無し	m3	1			
合計						
単価						円／m3

１次単価表

単価使用年月	2020.07
歩掛適用年月	2020.07
労務調整係数	1.000-00000　0.0　0

単　15号	床掘り	土質:土砂	単位	m3	単位数量	1	単価	

名称・規格	条件	単位	数量	単価	金額	摘要
床掘り	土砂,平均施工幅1m以上2m未満,無し ,無し	m3	1			
合計						
単価						円／m3

１次単価表

単価使用年月	2020.07
歩掛適用年月	2020.07
労務調整係数	1.000-00000　0.0　0

単　16号	埋戻し	土質:土砂	単位	m3	単位数量	1	単価	

名称・規格	条件	単位	数量	単価	金額	摘要
埋戻し	最大埋戻幅1m未満	m3	1			
合計						
単価						円／m3

1次単価表

単価使用年月	2020.07
歩掛適用年月	2020.07
労務調整係数	1.000-00000　0.0　0

単　17号	基面整正		単位	m2	単位数量	1	単価	

名称・規格	条件	単位	数量	単価	金額	摘要
基面整正		m2	1			
合計						
単価						円／m2

1次単価表

単価使用年月	2020.07
歩掛適用年月	2020.07
労務調整係数	1.000-00000　0.0　0

単　18号	ｺﾝｸﾘｰﾄ	18-8-40（高炉）	単位	m3	単位数量	1	単価	

名称・規格	条件	単位	数量	単価	金額	摘要
ｺﾝｸﾘｰﾄ	無筋･鉄筋構造物,ｺﾝｸﾘｰﾄﾎﾟﾝﾌﾟ車打設,18-8-40(高炉),10m3以上100m3未満,一般養生,延長無し,全ての費用	m3	1			
合計						
単価						円／m3

1次単価表

単価使用年月	2020.07
歩掛適用年月	2020.07
労務調整係数	1.000-00000　0.0　0

単　19号	間詰ｺﾝｸﾘｰﾄ	18-8-40（高炉）	単位	m3	単位数量	1	単価	

名称・規格	条件	単位	数量	単価	金額	摘要
ｺﾝｸﾘｰﾄ	無筋･鉄筋構造物,ｺﾝｸﾘｰﾄﾎﾟﾝﾌﾟ車打設,18-8-40(高炉),10m3以上100m3未満,一般養生,延長無し,全ての費用	m3	1			
合計						
単価						円／m3

1次単価表

単価使用年月	2020.07
歩掛適用年月	2020.07
労務調整係数	1.000-00000　0.0　0

単　20号	ペーライン	18-8-40（高炉）t=10cm	単位	m3	単位数量	1	単価	

名称・規格	条件	単位	数量	単価	金額	摘要
ｺﾝｸﾘｰﾄ	無筋･鉄筋構造物,ｺﾝｸﾘｰﾄﾎﾟﾝﾌﾟ車打設,18-8-40(高炉),10m3以上100m3未満,一般養生,延長無し,全ての費用	m3	1			
合計						
単価						円／m3

1次単価表

単価使用年月	2020.07
歩掛適用年月	2020.07
労務調整係数	1.000-00000　0.0　0

単　21号	型枠	型枠の種類:一般型枠	単位	m2	単位数量	1	単価	

名称・規格	条件	単位	数量	単価	金額	摘要
型枠	一般型枠,鉄筋・無筋構造物	m2	1			
合計						
単価						円／m2

1次単価表

単価使用年月	2020.07
歩掛適用年月	2020.07
労務調整係数	1.000-00000　0.0　0

単　22号	足場	安全ﾈｯﾄ:無し	単位	掛m2	単位数量	1	単価	

名称・規格	条件	単位	数量	単価	金額	摘要
足場工	単管傾斜足場,不要,標準(1.0)	掛m2	1			単　55号
合計						
単価						円／掛m2

1次単価表

単価使用年月	2020.07
歩掛適用年月	2020.07
労務調整係数	1.000-00000　0.0　0

単　23号	目地板	目地板の種類:瀝青繊維質目地板t=10,目地板厚さ:厚10mm	単位	m2	単位数量	1	単価	

名称・規格	条件	単位	数量	単価	金額	摘要
目地板	瀝青繊維質目地板t=10	m2	1			
合計						
単価						円／m2

1次単価表

単価使用年月	2020.07
歩掛適用年月	2020.07
労務調整係数	1.000-00000　0.0　0

単　24号	水抜ﾊﾟｲﾌﾟ	管径･管種類:VP65,ﾌｨﾙﾀｰ:有り	単位	m	単位数量	1	単価	

名称・規格	条件	単位	数量	単価	金額	摘要
材料費(m)		m	1			単　56号
合計						
単価						円／m

1次単価表

単価使用年月	2020.07
歩掛適用年月	2020.07
労務調整係数	1.000-00000　0.0　0

単　25号	裏石積	t=20cm	単位	m2	単位数量	1	単価	

名称・規格	条件	単位	数量	単価	金額	摘要
拾石積(裏石積)	厚さ20cm,18- 8-40 高炉,割栗石150-200mm	m2	1			単　57号
合計						
単価						円／m2

1次単価表

単価使用年月	2020.07
歩掛適用年月	2020.07
労務調整係数	1.000-00000　0.0　0

単　26号	基礎材	基礎材規格(砕石の場合等):再生ｸﾗｯｼｬﾗﾝ40～0,敷厚:0.2m	単位	m2	単位数量	1	単価	

名称・規格	条件	単位	数量	単価	金額	摘要
基礎砕石	17.5cmを超え20.0cm以下,再生ｸﾗｯｼｬﾗﾝ 40～0,全ての費用	m2	1			
合計						
単価						円／m2

1次単価表

単価使用年月	2020.07
歩掛適用年月	2020.07
労務調整係数	1.000-00000　0.0　0

単　27号	ｺﾝｸﾘｰﾄ	18-8-40（高炉）	単位	m3	単位数量	1	単価	

名称・規格	条件	単位	数量	単価	金額	摘要
ｺﾝｸﾘｰﾄ	無筋･鉄筋構造物,ｺﾝｸﾘｰﾄﾎﾟﾝﾌﾟ車打設,24-8-25(20)(高炉),10m3以上100m3未満,一般養生,延長無し,全ての	m3	1			
合計						
単価						円／m3

1次単価表

単価使用年月	2020.07
歩掛適用年月	2020.07
労務調整係数	1.000-00000　0.0　0

単　28号	鉄筋	鉄筋材料規格･径:SD345 D13	単位	t	単位数量	1	単価	

名称・規格	条件	単位	数量	単価	金額	摘要
鉄筋工[市場単価]	SD345 D13,一般構造物,10t未満,無,無,無,無,補正無(鉄筋割合10%未満含む),補正無(一般構造物)	t	1			単　58号
合計						
単価						円／t

1次単価表

単価使用年月	2020.07
歩掛適用年月	2020.07
労務調整係数	1.000-00000　0.0　0

単　29号	鉄筋	鉄筋材料規格･径:SD345 D16～25	単位	t	単位数量	1	単価	

名称・規格	条件	単位	数量	単価	金額	摘要
鉄筋工[市場単価]	SD345 D16～25,一般構造物,10t未満,無,無,無,無,補正無(鉄筋割合10%未満含む),補正無(一般構造物)	t	1			単　59号
合計						
単価						円／t

1次単価表

単価使用年月	2020.07
歩掛適用年月	2020.07
労務調整係数	1.000-00000　0.0　0

単　30号	型枠	型枠の種類:一般型枠	単位	m2	単位数量	1	単価	

名称・規格	条件	単位	数量	単価	金額	摘要
型枠	一般型枠,鉄筋･無筋構造物	m2	1			
合計						
単価						円／m2

1次単価表

単価使用年月	2020.07
歩掛適用年月	2020.07
労務調整係数	1.000-00000　0.0　0

単　31号	足場	安全ﾈｯﾄ:無し	単位	掛m2	単位数量	1	単価	

名称・規格	条件	単位	数量	単価	金額	摘要
足場工	単管傾斜足場,不要,標準(1.0)	掛m2	1			単　55号
合計						
単価						円／掛m2

1次単価表

単価使用年月	2020.07
歩掛適用年月	2020.07
労務調整係数	1.000-00000　0.0　0

単　32号	目地板	目地板の種類:瀝青繊維質目地板t=10,目地板厚さ:厚10mm	単位	m2	単位数量	1	単価	

名称・規格	条件	単位	数量	単価	金額	摘要
目地板	瀝青繊維質目地板t=10	m2	1			
合計						
単価						円／m2

1次単価表

単価使用年月	2020.07
歩掛適用年月	2020.07
労務調整係数	1.000-00000　0.0　0

単　33号	水抜ﾊﾟｲﾌﾟ	管径･管種類:VP65,ﾌｨﾙﾀｰ:有り	単位	m	単位数量	1	単価	

名称・規格	条件	単位	数量	単価	金額	摘要
材料費(m)		m	1			単　56号
合計						
単価						円／m

1次単価表

単価使用年月	2020.07
歩掛適用年月	2020.07
労務調整係数	1.000-00000　0.0　0

単　34号	裏石積	t=20cm	単位	m2	単位数量	1	単価	

名称・規格	条件	単位	数量	単価	金額	摘要
拾石積(裏石積)	厚さ20cm,18- 8-40 高炉,割栗石150-200mm	m2	1			単　57号
合計						
単価						円／m2

1次単価表

単価使用年月	2020.07
歩掛適用年月	2020.07
労務調整係数	1.000-00000　0.0　0

単　35号	削孔		単位	m	単位数量	31	単価	

名称・規格	条件	単位	数量	単価	金額	摘要
削孔(ｱﾝｶｰ)	有り(ｽｷｯﾄﾞ型),二重管方式,90mm,ﾚｷ質土	m	13.5			
削孔(ｱﾝｶｰ)	有り(ｽｷｯﾄﾞ型),二重管方式,90mm,軟岩	m	17.5			
合計						
単価						円／m

1次単価表

単価使用年月	2020.07
歩掛適用年月	2020.07
労務調整係数	1.000-00000　0.0　0

単　36号	ｱﾝｶｰ鋼材加工・組立・挿入・緊張		単位	本	単位数量	1	単価	

名称・規格	条件	単位	数量	単価	金額	摘要
ｱﾝｶｰ鋼材加工･組立･挿入 緊張･定着･頭部処理(ｱﾝｶｰ)	二重防食,PC鋼線より線(工場組立),f<400kN,有り	本	1			
合計						
単価						円／本

1次単価表

単価使用年月	2020.07
歩掛適用年月	2020.07
労務調整係数	1.000-00000　0.0　0

単　37号	ｸﾞﾗｳﾄ注入		単位	m3	単位数量	1	単価	
名称・規格		条件	単位	数量	単価	金額	摘要	
ｸﾞﾗｳﾄ注入(ｱﾝｶｰ)			m3	1				
合計								
単価							円／m3	

1次単価表

単価使用年月	2020.07
歩掛適用年月	2020.07
労務調整係数	1.000-00000　0.0　0

単　38号	ﾎﾞｰﾘﾝｸﾞﾏｼﾝ移設		単位	回	単位数量	1	単価	
名称・規格		条件	単位	数量	単価	金額	摘要	
ﾎﾞｰﾘﾝｸﾞﾏｼﾝ移設(ｱﾝｶｰ)		標準	回	1				
合計								
単価							円／回	

1次単価表

単価使用年月	2020.07
歩掛適用年月	2020.07
労務調整係数	1.000-00000　0.0　0

単　39号	足場 (ｱﾝｶｰ)		単位	空m3	単位数量	1	単価	
名称・規格		条件	単位	数量	単価	金額	摘要	
足場(ｱﾝｶｰ)		標準	空m3	1				
合計								
単価							円／空m3	

1次単価表

単価使用年月	2020.07
歩掛適用年月	2020.07
労務調整係数	1.000-00000　0.0　0

単　40号	ｺﾝｸﾘｰﾄ	ｺﾝｸﾘｰﾄ規格:18-8-40(高炉)	単位	m3	単位数量	1	単価	
名称・規格		条件	単位	数量	単価	金額	摘要	
ｺﾝｸﾘｰﾄ		小型構造物,ﾊﾞｯｸﾎｳ(ｸﾚｰﾝ機能付)打設,18-8-40(高炉),養生無し,全ての費用	m3	1				
合計								
単価							円／m3	

1次単価表

単価使用年月	2020.07
歩掛適用年月	2020.07
労務調整係数	1.000-00000　0.0　0

単　41号	型枠	型枠の種類:一般型枠	単位	m2	単位数量	1	単価	

名称・規格	条件	単位	数量	単価	金額	摘要
型枠	一般型枠,小型構造物	m2	1			
合計						
単価						円／m2

1次単価表

単価使用年月	2020.07
歩掛適用年月	2020.07
労務調整係数	1.000-00000　0.0　0

単　42号	石積	練石積み　t=200	単位	m2	単位数量	1	単価	

名称・規格	条件	単位	数量	単価	金額	摘要
拾石積(裏石積)	厚さ20cm,18- 8-40 高炉,割栗石150-200mm	m2	1			単　57号
合計						
単価						円／m2

1次単価表

単価使用年月	2020.07
歩掛適用年月	2020.07
労務調整係数	1.000-00000　0.0　0

単　43号	植生基材吹付	吹付厚:3cm,工種区分:植生基材吹付工,施工規模:250m2未満	単位	m2	単位数量	1	単価	

名称・規格	条件	単位	数量	単価	金額	摘要
機械播種施工による植生工	植生基材吹付工,3cm,250m2未満,無,無,無	m2	1			単　60号
合計						
単価						円／m2

1次単価表

単価使用年月	2020.07
歩掛適用年月	2020.07
労務調整係数	1.000-00000　0.0　0

単　44号	ﾛｰﾌﾟ・金網	柵高:3m,規格・仕様:間隔保持材付き 柵高H=3.0m ﾛｰﾌﾟ10本掛け,厚ﾒｯｷ:無し	単位	m	単位数量	1	単価	

名称・規格	条件	単位	数量	単価	金額	摘要
落石防護柵(ロープ・金網設置工)[間隔保持材付き]	有,柵高3.00m ﾛｰﾌﾟ本数10本,15m以上,無,無,無	m	1			単　61号
合計						
単価						円／m

1次単価表

単価使用年月	2020.07
歩掛適用年月	2020.07
労務調整係数	1.000-00000　0.0　0

単　45号	支柱	支柱型式:端末支柱　H=3.0m　ﾒｯｷ加工,施工区分:端末支柱,規格･仕様:柵高3.00m ﾒｯｷ	単位	本	単位数量	1	単価	

名称・規格	条件	単位	数量	単価	金額	摘要
落石防護柵(支柱設置工)	端末支柱,柵高3.00m ﾒｯｷ,無,無,無,無	本	1			単　62号
合計						
単価						円／本

1次単価表

単価使用年月	2020.07
歩掛適用年月	2020.07
労務調整係数	1.000-00000　0.0　0

単　46号	支柱	支柱型式:中間支柱　H=3.0m　ﾒｯｷ加工,施工区分:中間支柱,規格･仕様:柵高3.00m ﾒｯｷ	単位	本	単位数量	1	単価	

名称・規格	条件	単位	数量	単価	金額	摘要
落石防護柵(支柱設置工)	中間支柱,柵高3.00m ﾒｯｷ,無,無,無,無	本	1			単　63号
合計						
単価						円／本

1次単価表

単価使用年月	2020.07
歩掛適用年月	2020.07
労務調整係数	1.000-00000　0.0　0

単　47号	ｺﾝｸﾘｰﾄ構造物取壊し	構造物区分:無筋構造物,工法区分:機械施工	単位	m3	単位数量	1	単価	

名称・規格	条件	単位	数量	単価	金額	摘要
構造物とりこわし	無筋構造物,機械施工,無し,無し,不要	m3	1			単　64号
合計						
単価						円／m3

1次単価表

単価使用年月	2020.07
歩掛適用年月	2020.07
労務調整係数	1.000-00000　0.0　0

単　48号	殻運搬	殻種別:ｺﾝｸﾘｰﾄ殻(無筋)	単位	m3	単位数量	1	単価	

名称・規格	条件	単位	数量	単価	金額	摘要
殻運搬	Co(無筋･鉄筋)構造物とりこわし,機械積込,無し,22.5km以下,全ての費用	m3	1			
合計						
単価						円／m3

1次単価表

単価使用年月	2020.07
歩掛適用年月	2020.07
労務調整係数	1.000-00000　0.0　0

単　49号	殻処分	殻種別:ｺﾝｸﾘｰﾄ殻(無筋)	単位	m3	単位数量	1	単価	

名称・規格	条件	単位	数量	単価	金額	摘要
処分費(m3)		m3	1			単　65号
合計						
単価						円／m3

1次単価表

単価使用年月	2020.07
歩掛適用年月	2020.07
労務調整係数	1.000-00000　0.0　0

単　50号	切土及び発破防護柵		単位	m2	単位数量	690	単価	

名称・規格	条件	単位	数量	単価	金額	摘要
切土及び発破防護柵の設置･撤去	設置撤去,油圧伸縮ｼﾞﾌﾞ型 10t吊(標準),標準(1.0),標準(1.0)	m2	690			単　66号
H形鋼杭賃料	H200,6m/本,120日,無,有,軽作業,1回	本	70			単　67号
横桁材 H-150*75*5*7損料		t	9.7			
金網材料費	6ｹ月未満	m2	690			単　68号
ｼｰﾄ･ﾅｲﾛﾝﾈｯﾄ材料費		m2	690			単　69号
合計						
単価						円／m2

1次単価表

単価使用年月	2020.07
歩掛適用年月	2020.07
労務調整係数	1.000-00000　0.0　0

単　51号	基礎コンクリート		単位	基	単位数量	1	単価	

名称・規格	条件	単位	数量	単価	金額	摘要
ｺﾝｸﾘｰﾄ	無筋･鉄筋構造物,人力打設,18-8-40(高炉),養生無し,無し,全ての費用	m3	0.42			
型枠	一般型枠,鉄筋･無筋構造物	m2	2.8			
円形型枠（紙製）φ300		m	1			
床掘り	土砂,上記以外(小規模),全ての費用	m3	1			
埋戻し	最大埋戻幅1m未満	m3	1			
合計						
単価						円／基

１次単価表

単価使用年月	2020.07
歩掛適用年月	2020.07
労務調整係数	1.000-00000　0.0　0

単　52号	交通誘導警備員		単位	人日	単位数量	1	単価	

名称・規格	条件	単位	数量	単価	金額	摘要
交通誘導警備員B		人日	1			単　70号
合計						
単価						円／人日

２次単価表

単価使用年月	2020.07
歩掛適用年月	2020.07
労務調整係数	1.000-00000　0.0　0

単　53号	処分費(t)		単位	t	単位数量	100	単価	
名称・規格		条件	単位	数量	単価	金額	摘要	
処分費 土砂			t	100				
合計								
単価							円／t	

２次単価表

単価使用年月	2020.07
歩掛適用年月	2020.07
労務調整係数	1.000-00000　0.0　0

単　54号	処分費(m3)		単位	m3	単位数量	100	単価	
名称・規格		条件	単位	数量	単価	金額	摘要	
処分費 アスファルト殻			m3	100				
合計								
単価							円／m3	

２次単価表

単価使用年月	2020.07
歩掛適用年月	2020.07
労務調整係数	1.000-00000　0.0　0

単　55号	足場工	単管傾斜足場,不要,標準(1.0)	単位	掛m2	単位数量	100	単価	

名称・規格	条件	単位	数量	単価	金額	摘要
土木一般世話役		人				
とび工		人				
普通作業員		人				
ﾗﾌﾃﾚｰﾝｸﾚｰﾝ[油圧伸縮ｼﾞﾌﾞ型] 25t吊		日	0.8			
諸雑費(率+まるめ)		式	1			
合計						
単価						円／掛m2

２次単価表

単価使用年月	2020.07
歩掛適用年月	2020.07
労務調整係数	1.000-00000　0.0　0

単　56号	材料費(m)		単位	m	単位数量	1	単価	

名称・規格	条件	単位	数量	単価	金額	摘要
材料費 VP-65		m	1			
合計						
単価						円／m

２次単価表

単価使用年月	2020.07
歩掛適用年月	2020.07
労務調整係数	1.000-00000　0.0　0

単　57号	拾石積(裏石積)	厚さ20cm,18- 8-40 高炉,割栗石150-200mm	単位	m2	単位数量	50	単価	

名称・規格	条件	単位	数量	単価	金額	摘要
割栗石 150-200mm		m3	11.4			
生ｺﾝｸﾘｰﾄ 18-8-40 高炉		m3	1.7			
土木一般世話役		人				
普通作業員		人				
合計						
単価						円／m2

２次単価表

単価使用年月	2020.07
歩掛適用年月	2020.07
労務調整係数	1.000-00000　0.0　0

単　58号	鉄筋工[市場単価]	SD345 D13,一般構造物,10t未満,無,無,無,無,補正無(鉄筋割合10%未満含む),補正無(一般構造物)	単位	t	単位数量	1	単価	

名称・規格	条件	単位	数量	単価	金額	摘要
鉄筋ｺﾝｸﾘｰﾄ用棒鋼 SD345 D13		t	1.03			
鉄筋工 加工･組立共 一般構造物		t	1			
諸雑費(まるめ)		式	1			
合計						
単価						円／t

２次単価表

単価使用年月	2020.07
歩掛適用年月	2020.07
労務調整係数	1.000-00000　0.0　0

単　59号	鉄筋工[市場単価]	SD345 D16～25,一般構造物,10t未満,無,無,無,無,補正無(鉄筋割合10%未満含む),補正無(一般構造物)	単位	t	単位数量	1	単価	

名称・規格	条件	単位	数量	単価	金額	摘要
鉄筋ｺﾝｸﾘｰﾄ用棒鋼 SD345 D16～25		t	1.03			
鉄筋工 加工･組立共 一般構造物		t	1			
諸雑費(まるめ)		式	1			
合計						
単価						円／t

２次単価表

単価使用年月	2020.07
歩掛適用年月	2020.07
労務調整係数	1.000-00000　0.0　0

単　60号	機械播種施工による植生工	植生基材吹付工,3cm,250m2未満,無,無,無	単位	m2	単位数量	1	単価	

名称・規格	条件	単位	数量	単価	金額	摘要
法面工(植生基材吹付) 厚3cm		m2	1			
諸雑費(まるめ)		式	1			
合計						
単価						円／m2

２次単価表

単価使用年月	2020.07
歩掛適用年月	2020.07
労務調整係数	1.000-00000　0.0　0

単　61号	落石防護柵(ロープ・金網設置工) [間隔保持材付き]	有,柵高3.00m ﾛｰﾌﾟ本数10本,15m以上,無,無,無	単位	m	単位数量	1	単価	

名称・規格	条件	単位	数量	単価	金額	摘要
落石防護柵設置工 間隔保持材付 柵高3.00m ﾛｰﾌﾟ10本 ﾛｰﾌﾟ・金網		m	1			
諸雑費(まるめ)		式	1			
合計						
単価						円／m

２次単価表

単価使用年月	2020.07
歩掛適用年月	2020.07
労務調整係数	1.000-00000　0.0　0

単　62号	落石防護柵(支柱設置工)	端末支柱,柵高3.00m ﾒｯｷ,無,無,無,無	単位	本	単位数量	1	単価	

名称・規格	条件	単位	数量	単価	金額	摘要
落石防護柵設置工(端末支柱) 柵高3.00m		本	1			
諸雑費(まるめ)		式	1			
合計						
単価						円／本

２次単価表

単価使用年月	2020.07
歩掛適用年月	2020.07
労務調整係数	1.000-00000　0.0　0

単　63号	落石防護柵(支柱設置工)	中間支柱,柵高3.00m ﾒｯｷ,無,無,無,無	単位	本	単位数量	1	単価	

名称・規格	条件	単位	数量	単価	金額	摘要
落石防護柵設置工(中間支柱) 柵高3.00m		本	1			
諸雑費(まるめ)		式	1			
合計						
単価						円／本

２次単価表

単価使用年月	2020.07
歩掛適用年月	2020.07
労務調整係数	1.000-00000　0.0　0

単　64号	構造物とりこわし	無筋構造物,機械施工,無し,無し,不要	単位	m3	単位数量	1	単価	

名称・規格	条件	単位	数量	単価	金額	摘要
無筋構造物 昼間 機械施工 制約無		m3	1			
諸雑費(まるめ)		式	1			
合計						
単価						円／m3

２次単価表

単価使用年月	2020.07
歩掛適用年月	2020.07
労務調整係数	1.000-00000　0.0　0

単　65号	処分費(m3)		単位	m3	単位数量	100	単価	

名称・規格	条件	単位	数量	単価	金額	摘要
処分費 コンクリート殻（無筋）		m3	100			
合計						
単価						円／m3

２次単価表

単価使用年月	2020.07
歩掛適用年月	2020.07
労務調整係数	1.000-00000　0.0　0

単　66号	切土及び発破防護柵の設置･撤去	設置撤去,油圧伸縮ｼﾞﾌﾞ型 10t吊(標準),標準(1.0),標準(1.0)	単位	m2	単位数量	100	単価	

名称・規格	条件	単位	数量	単価	金額	摘要
切土及び発破防護柵の設置	油圧伸縮ｼﾞﾌﾞ型 10t吊(標準),標準(1.0),標準(1.0)	m2	100			単　72号
切土及び発破防護柵の撤去	油圧伸縮ｼﾞﾌﾞ型 10t吊(標準),標準(1.0),標準(1.0)	m2	100			単　73号
諸雑費(まるめ)		式	1			
合計						
単価						円／m2

２次単価表

単価使用年月	2020.07
歩掛適用年月	2020.07
労務調整係数	1.000-00000　0.0　0

単　67号	H形鋼杭賃料	H200,6m/本,120日,無,有,軽作業,1回	単位	本	単位数量	1	単価	

名称・規格	条件	単位	数量	単価	金額	摘要
H形鋼（杭用） ２００型（４９．９ｋｇ／ｍ）	供用日数:120日	t	0.299			
H形鋼（杭用） 修理費及び損耗費	機械条件:軽作業,使用回数:1回,修理費のみ(回数補正有)	t	0.299			
諸雑費(まるめ)		式	1			
合計						
単価						円／本

２次単価表

単価使用年月	2020.07
歩掛適用年月	2020.07
労務調整係数	1.000-00000　0.0　0

単　68号	金網材料費	6ヶ月未満	単位	m2	単位数量	10	単価	

名称・規格	条件	単位	数量	単価	金額	摘要
金網		m2	10.4			
諸雑費(まるめ)		式	1			
合計						
単価						円／m2

２次単価表

単価使用年月	2020.07
歩掛適用年月	2020.07
労務調整係数	1.000-00000　0.0　0

単　69号	ｼｰﾄ･ﾅｲﾛﾝﾈｯﾄ材料費		単位	m2	単位数量	10	単価	

名称・規格	条件	単位	数量	単価	金額	摘要
ｼｰﾄ･ﾅｲﾛﾝﾈｯﾄ		m2	10.9			
諸雑費(まるめ)		式	1			
合計						
単価						円／m2

２次単価表

単価使用年月	2020.07
歩掛適用年月	2020.07
労務調整係数	1.000-00000　0.0　0

単　70号	交通誘導警備員B		単位	人日	単位数量	1	単価	

名称・規格	条件	単位	数量	単価	金額	摘要
交通誘導警備員B		人				
合計						
単価						円／人日

２次単価表

単価使用年月	2020.07
歩掛適用年月	2020.07
労務調整係数	1.000-00000　0.0　0

単　71号	処分費(t)		単位	t	単位数量	100	単価	

名称・規格	条件	単位	数量	単価	金額	摘要
処分費 木根等		t	100			
合計						
単価						円／t

3次単価表

単価使用年月	2020.07
歩掛適用年月	2020.07
労務調整係数	1.000-00000　0.0　0

単　72号	切土及び発破防護柵の設置	油圧伸縮ｼﾞﾌﾞ型 10t吊(標準),標準(1.0),標準(1.0)	単位	m2	単位数量	100	単価	

名称・規格	条件	単位	数量	単価	金額	摘要
土木一般世話役		人				
とび工		人				
普通作業員		人				
ﾗﾌﾃﾚｰﾝｸﾚｰﾝ[油圧伸縮ｼﾞﾌﾞ型] 10t吊		日	1.429			
高所作業車運転	標準(1.0)	日	1.429			単　74号
諸雑費(率+まるめ)		式	1			
合計						
単価						円／m2

3次単価表

単価使用年月	2020.07
歩掛適用年月	2020.07
労務調整係数	1.000-00000　0.0　0

単　73号	切土及び発破防護柵の撤去	油圧伸縮ｼﾞﾌﾞ型 10t吊(標準),標準(1.0),標準(1.0)	単位	m2	単位数量	100	単価	

名称・規格	条件	単位	数量	単価	金額	摘要
土木一般世話役		人				
とび工		人				
普通作業員		人				
ﾗﾌﾃﾚｰﾝｸﾚｰﾝ[油圧伸縮ｼﾞﾌﾞ型] 10t吊		日	0.917			
高所作業車運転	標準(1.0)	日	0.917			単　74号
諸雑費(率+まるめ)		式	1			
合計						
単価						円／m2

４次単価表

単価使用年月	2020.07
歩掛適用年月	2020.07
労務調整係数	1.000-00000　0.0　0

単　74号	高所作業車運転	標準(1.0)	単位	日	単位数量	1	単価	

名称・規格	条件	単位	数量	単価	金額	摘要
運転手(特殊)		人				
軽油 1.2号		L	28			
高所作業車(ﾄﾗｯｸ架装ﾘﾌﾄ車)ﾌﾞｰﾑ型 標準ﾃﾞｯｷﾀｲﾌﾟ　作業床高さ12m		日	1.07			
諸雑費(まるめ)		式	1			
合計						
単価						円／日

機労材集計リスト（機械）

工事名	Ｒ２波土　中部山渓轟公園線　海・平井　法面対策工事（１）					
単価コード	名　称	規　格	単位	数量	金額	摘要
L001010003	ﾊﾞｯｸﾎｳ(ｸﾛｰﾗ)[標準]	山積0.45m3(平積0.35m3)	日	0.282	1,738	
L001010004	ﾊﾞｯｸﾎｳ(ｸﾛｰﾗ)[標準･ｸﾚｰﾝ機能付き]	山積0.8m3(平積0.6m3)2.9t吊	日	0.123	1,366	
L001010007	ﾊﾞｯｸﾎｳ(ｸﾛｰﾗ)[標準]	山積0.8m3(平積0.6m3)	日	1.183	11,834	
L001050002	ﾛｰﾄﾞﾛｰﾗ[ﾏｶﾀﾞﾑ]	運転質量10～12t	日	0.05	253	
L001060003	ﾀｲﾔﾛｰﾗ[普通型]	運転質量8～20t	日	0.166	840	
L001081002	高所作業車(ﾄﾗｯｸ架装ﾘﾌﾄ車)ﾌﾞｰﾑ型	標準ﾃﾞｯｷﾀｲﾌﾟ　作業床高さ12m	日	7.53	77,565	
L001130006	ﾗﾌﾃﾚｰﾝｸﾚｰﾝ[油圧伸縮ｼﾞﾌﾞ型]	25t吊	日	3.316	141,894	
L001130011	ﾗﾌﾃﾚｰﾝｸﾚｰﾝ[油圧伸縮ｼﾞﾌﾞ型]	10t吊	日	7.038	247,737	
L001180001	ﾀﾝﾊﾟ及びﾗﾝﾏ	質量 60～80kg	日	3.294	2,084	
L001210002	ｱｽﾌｧﾙﾄﾌｨﾆｯｼｬ	[ﾎｲｰﾙ型]舗装幅2.3～6.0m	日	0.048	1,521	
M000202019	ﾊﾞｯｸﾎｳ(ｸﾛｰﾗ)[標準]	排ｶﾞｽ型(第2次) 山積0.8m3	供用日	0.66	12,216	
M000202028	ﾊﾞｯｸﾎｳ(ｸﾛｰﾗ)[標準]	排ｶﾞｽ型(第1次) 山積0.45m3	供用日	1.35	13,488	
M000202062	ﾊﾞｯｸﾎｳ(ｸﾛｰﾗ)[標準･ｸﾚｰﾝ機能付き]	排ｶﾞｽ型(第1次) 山積0.45m3 2.9t吊	供用日	1.847	20,132	
M000202090	ﾊﾞｯｸﾎｳ(ｸﾛｰﾗ型)[標準型･超低騒音型]	排出ｶﾞｽ対策型(第3次基準値) 山積0.8m3	供用日	3.308	70,440	
M000202096	ﾊﾞｯｸﾎｳ(ｸﾛｰﾗ)[後方超小旋回型]	排ｶﾞｽ型(第2次) 山積0.28m3	供用日	1.474	13,221	
M000301005	ﾀﾞﾝﾌﾟﾄﾗｯｸ[ｵﾝﾛｰﾄﾞ･ﾃﾞｨｰｾﾞﾙ]	10t積級	供用日	19.437	397,087	
M000601011	ﾎﾞｰﾘﾝｸﾞﾏｼﾝ[ﾛｰﾀﾘﾊﾟｰｶｯｼｮﾝ式]	ｽｷｯﾄﾞ型 55kW級	供用日	1.629	86,807	

機労材集計リスト（機械）

工事名	Ｒ２波土　中部山渓轟公園線　海・平井　法面対策工事（１）					
単価コード	名　称	規　格	単位	数量	金額	摘要
M000604006	大型ﾌﾞﾚｰｶ(ﾍﾞｰｽﾏｼﾝ含まず)[油圧式]	質量1300kg級	供用日	2.837	31,772	
M000701015	ﾓｰﾀｸﾞﾚｰﾀﾞ[土工用･排ｶﾞｽ対策型(第2次)]	ﾌﾞﾚｰﾄﾞ幅3.1m	供用日	0.112	2,055	
M000801009	ﾛｰﾄﾞﾛｰﾗ[ﾏｶﾀﾞﾑ･排ｶﾞｽ対策型(第2次)]	運転質量10t 締固め幅2.1m	供用日	0.117	1,594	
M000903010	ｺﾝｸﾘｰﾄﾎﾟﾝﾌﾟ車[ﾄﾗｯｸ架装･ﾌﾞｰﾑ式]	圧送能力 90～110m3/h	供用日	3.75	194,204	
	合計額				1,329,848	

見積単価一覧表

工事名	R2波土　中部山渓轟公園線　海・平井　法面対策工事（1）			
名称	規格	単位	単価	備考
処分費	コンクリート殻（無筋）	m3	4,200	運搬距離L=22.5km以下
処分費	アスファルト殻	m3	4,100	運搬距離L=22.0km以下
処分費	木根等	t	32,500	運搬距離L=22.5km以下
処分費	土砂	t	800	運搬距離L=60.0km以下
再生粒度調整砕石	RM－30	m3	5,230	
ストランド	F40UA用	m	700	工場加工費込
防錆被覆材	F40UA用	m	1,310	
マンション	F40UA用	組	20,100	（2個）上部，下部共
ナット	F40UA用	個	833	
ストッパーシース	F40UA用	組	1,470	
定着体	F40UA用	本	17,500	
スペーサー	F40UA用	個	595	

見積単価一覧表

工事名	R2波土　中部山渓轟公園線　海・平井　法面対策工事（1）			
名称	規格	単位	単価	備考
アンカープレート	F40UA用	枚	4,670	亜鉛仕様
アンカーキャップ	F40UA用	組	7,730	アルミ製
防錆材	F40UA用	kg	892	
グラウト注入パイプ	F40UA用	m	204	フラットパイプ

(2)-1　工　区　数　量　総　括　表

(レベル2) 工　種	(レベル3) 種　別	(レベル4) 細　別	(レベル5) 規　格	単位	数　量	摘　要
道 路 土 工						
	掘　削　工	片切掘削	土砂	m3	60	
			軟岩	m3	100	
	法 面 整 形 工	切土部	土砂	m2	120	
	残 土 処 理			m3	140	
作 業 土 工						
		床掘	土砂　1.0m≦W<2.0m	m3	10	
			軟岩　1.0m≦W<2.0m	m3	30	
		埋戻	W<1.0m	m3	50	
構造物撤去工						
	構造物取壊し工	コンクリート構造物取壊し	無筋	m3	19	V=6.0+12.6=18.6
		舗装版取壊し	アスファルトt=5cm	m2	94	
		コンクリート殻処理	無筋	m3	19	V=6.0+12.6=18.6
		アスファルト殻処理		m3	5	V=94*0.05
法　面　工						
	植　生　工	植生基材吹付	t=3cm	m2	124	

(2)-1　工　区　数　量　総　括　表

(レベル2) 工　種	(レベル3) 種　別	(レベル4) 細　別	(レベル5) 規　格	単位	数　量	摘　要
擁　壁　工						
	場所打擁壁工(2)	1号張 コンクリート		m	48.7	
	1.0式当り数量	コンクリート	σ28≧18N/mm2	m3	143	
		間詰コンクリート	σ28≧18N/mm2	m3	4	
		ペーライン	t=10cm	m2	156	V=16m3
		型枠	一般型枠 無筋構造物	m2	310	
		裏石積	t=20cm	m2	20	
		目地材	瀝青繊維質 t=10mm	m2	16	
		水抜パイプ	VP65	m	54	
		足場工	単管傾斜足場	掛m2	260	
	場所打擁壁工(2)	2号張 コンクリート		m	8	
	1.0式当り数量	コンクリート	σ28=24N/mm2	m3	25	
		型枠	一般型枠 鉄筋構造物	m2	59	
		基礎材	RC-40 t=20cm	m2	5	
		裏石積	t=20cm	m2	38	
		鉄筋	SD345 D13	t	0.12	
			SD345 D19	t	1.66	
		目地材	瀝青繊維質 t=20mm	m2	3	
		水抜パイプ	VP65	m	8	
		足場工	単管傾斜足場	掛m2	45	
		基面整正		m2	5	
	アンカー工		F40UA同等品 φ90 400kN未満	本	4	
		削孔長	礫質土　φ90	m	13.5	
			軟岩　φ90	m	17.5	
		足場工		空m3	83	
		ﾎﾞｰﾘﾝｸﾞﾏｼﾝ移設		回	1	

(2)-1 工 区 数 量 総 括 表

(レベル2) 工 種	(レベル3) 種 別	(レベル4) 細 別	(レベル5) 規 格	単位	数 量	摘 要
石･ﾌﾞﾛｯｸ積工						
	石 積 工	練石積		m	2.3	
	1.0式当り数量	練石積み	t=200	m2	2	
排水構造物工						
	側 溝 工	1号L型側溝	ﾌﾟﾚｷｬｽﾄL型側溝	m	59.3	
	10.0m当り数量	L形側溝	L形側溝300 JIS A5372	個	16.50	
		敷モルタル	1:3	m3	0.10	
		間詰モルタル	1:3	m3	0.06	
		基礎材	RC-40 t=10cm	m2	5.15	
階 段 工						
	階段工	1号階段工	現場打階段	m	5.4	
	1.0m当り数量	コンクリート	σ28≧18N/mm2	m3	0.23	
		型枠	一般型枠 小型構造物	m2	1.52	
落石雪害防止工						
	落石防護柵工	落石防護柵	H=3.00m	m	48.7	
	1.0式当り数量	ロープ・金網	間隔保持材付き 柵高H=3.00mロープ10本	m	48.7	
		端末支柱	柵高H=3.00mメッキ加工	本	3	
		中間支柱	柵高H=3.00mメッキ加工	本	16	
舗 装 工						
	ｱｽﾌｧﾙﾄ舗装工	舗装復旧	W=1.50m	m	60	
	1.0式当り数量	表層	再生密粒度As混合物(13) t=5cm	m2	90	
		路盤	再生粒度調整砕石(RM-30)	m2	90	

(2)-1　工　区　数　量　総　括　表

(レベル2) 工　種	(レベル3) 種　別	(レベル4) 細　別	(レベル5) 規　格	単位	数　量	摘　要
仮　設　工						
	防護施設工	仮設防護柵	H=5.0m	m	６０	
	10.0m当り数量	H形鋼	支柱H-200*100*5.5*8	t	0.63	
			横構H-150*75*5*7	t	0.70	
		菱形金網	2.0*56mm	m2	50.0	
		シート	ビニロン等	m2	50.0	
		基礎ｺﾝｸﾘｰﾄ	700*700*1000	基	5	
		基礎ｺﾝｸﾘｰﾄ				
	1.0基当り数量	コンクリート	σ28≧18N/mm2	m3	0.42	
		型枠	一般型枠 無筋構造物	m2	2.80	
		円形型枠	ボイドφ300	m	1.00	
	木根等処分費	運搬		m3	20.0	
		処分		t	10.0	

土　工　数　量　計　算　書

測　点	距　離	片切掘削（土砂）			片切掘削（軟岩）			摘　要
		断　面	平　均	数　量	断　面	平　均	数　量	
No. 0 - 1.1		0.0			0.0			
No. 0	1.1	0.0	0.00	0.0	2.6	1.30	1.4	
No. 0		0.0			3.7			
No. 0 + 1.6	1.4	0.0	0.00	0.0	3.7	3.70	5.2	
No. 0 + 7.2	5.4	0.1	0.05	0.3	1.3	2.50	13.5	
No. 0 + 10.0	2.6	0.1	0.10	0.3	1.3	1.30	3.4	
No. 1	9.1	0.4	0.25	2.3	1.7	1.50	13.7	
No. 1 + 10.0	9.6	0.7	0.55	5.3	1.9	1.80	17.3	
No. 1 + 11.0	1.0	0.4	0.55	0.6	1.6	1.75	1.8	
No. 2	9.0	0.4	0.40	3.6	1.6	1.60	14.4	
No. 2 + 5.0	5.0	0.4	0.40	2.0	1.6	1.60	8.0	
No. 2 + 10.0	5.0	4.1	2.25	11.3	2.0	1.80	9.0	
No. 3	10.0	3.0	3.55	35.5	0.0	1.00	10.0	
合　計	59.2			61.2 m3			97.7 m3	

法　面　整　形　工　　数　量　計　算　書

測　点	距　離	法面整形(切土・土砂)						摘　要
		断　面	平　均	数　量	断　面	平　均	数　量	
No. 0 - 1.0		0.0						
No. 0	1.1	1.7	0.85	0.9				
No. 0		2.7						
No. 0 + 1.6	1.4	5.0	3.85	5.4				
No. 0 + 4.4	2.5	4.5	4.75	11.9				
No. 0 + 7.2	2.5	1.5	3.00	7.5				
No. 0 + 10.0	2.5	1.5	1.50	3.8				
No. 1	8.8	2.6	2.05	18.0				
No. 1 + 10.0	9.5	0.2	1.40	13.3				
No. 1 + 11.0	1.0	0.0	0.10	0.1				
起点部計	29.3			60.9 m2				
No. 2 + 5.0		0.0						
No. 2 + 7.0	2.0	5.6	2.80	5.6				
No. 2 + 10.0	3.0	5.6	5.60	16.8				
No. 3	10.0	2.5	4.05	40.5				
合　計	44.3			123.8 m2				

作　業　土　工　数　量　計　算　書

測　点	距　離	床掘（土砂1.0≦W<2.0）			床掘（軟岩1.0≦W<2.0）			摘　要
		断　面	平　均	数　量	断　面	平　均	数　量	
No. 0 - 1.1		0.0			0.0			
No. 0	1.1	0.0	0.00	0.0	0.0	0.00	0.0	
No. 0		0.0			0.1			
No. 0 + 1.6	1.4	0.0	0.00	0.0	0.1	0.10	0.1	
No. 0 + 7.2	5.4	0.0	0.00	0.0	0.5	0.30	1.6	
No. 0 + 10.0	2.6	0.0	0.00	0.0	0.5	0.50	1.3	
No. 1	9.1	0.0	0.00	0.0	0.5	0.50	4.6	
No. 1 + 10.0	9.6	0.0	0.00	0.0	0.5	0.50	4.8	
No. 1 + 11.0	1.0	0.0	0.00	0.0	0.5	0.50	0.5	
No. 2	9.0	0.0	0.00	0.0	0.5	0.50	4.5	
No. 2 + 5.0	5.0	0.0	0.00	0.0	0.5	0.50	2.5	
No. 2 + 10.0	5.0	0.0	0.00	0.0	0.5	0.50	2.5	
No. 3	10.0	0.9	0.45	4.5	0.0	0.25	2.5	
合　計	59.2			4.5 m3			24.9 m3	

作　業　土　工　数　量　計　算　書

測　点	距　離	埋戻（W≦1.0）						摘　要
		断　面	平　均	数　量	断　面	平　均	数　量	
No. 0 - 1.1		0.0						
No. 0	1.1	0.0	0.00	0.0				
No. 0		0.1						
No. 0 + 1.6	1.4	0.1	0.10	0.1				
No. 0 + 7.2	5.4	0.9	0.50	2.7				
No. 0 + 10.0	2.6	0.9	0.90	2.3				
No. 1	9.1	0.9	0.90	8.2				
No. 1 + 10.0	9.6	0.8	0.85	8.2				
No. 1 + 11.0	1.0	0.8	0.80	0.8				
No. 2	9.0	1.6	1.20	10.8				
No. 2 + 5.0	5.0	0.8	1.20	6.0				
No. 2 + 10.0	5.0	0.8	0.80	4.0				
No. 3	10.0	1.2	1.00	10.0				
合　計	59.2			53.1 m3				

構造物取壊工　数量計算書

測点	距離	コン取壊し(無筋)			舗装版破砕(t=5cm)			摘要
		断面	平均	数量	断面	平均	数量	
No. 0		0.1			1.5			
No. 0 + 10.0	10.0	0.1	0.10	1.0	1.7	1.60	16.0	
No. 1	10.0	0.1	0.10	1.0	1.5	1.60	16.0	
No. 1 + 10.0	10.0	0.1	0.10	1.0	1.5	1.50	15.0	
No. 2	10.0	0.1	0.10	1.0	1.6	1.55	15.5	
No. 2 + 10.0	10.0	0.1	0.10	1.0	1.5	1.55	15.5	
No. 3	10.0	0.1	0.10	1.0	1.6	1.55	15.5	
合計	60.0			6.0 m3			93.5 m2	

法　面　工　数　量　計　算　書

測　点	距　離	植生基材吹付(t=3cm)						摘　要
		断　面	平　均	数　量	断　面	平　均	数　量	
No. 0 - 1.0		0.0						
No. 0	1.1	1.7	0.85	0.9				
No. 0		2.7						
No. 0 + 1.6	1.4	5.0	3.85	5.4				
No. 0 + 4.4	2.5	4.5	4.75	11.9				
No. 0 + 7.2	2.5	1.5	3.00	7.5				
No. 0 + 10.0	2.5	1.5	1.50	3.8				
No. 1	8.8	2.6	2.05	18.0				
No. 1 + 10.0	9.5	0.2	1.40	13.3				
No. 1 + 11.0	1.0	0.0	0.10	0.1				
起点部計	29.3			60.9 m2				
No. 2 + 5.0		0.0						
No. 2 + 7.0	2.0	5.6	2.80	5.6				
No. 2 + 10.0	3.0	5.6	5.60	16.8				
No. 3	10.0	2.5	4.05	40.5				
合　計	44.3			123.8 m2				

擁　壁　工　数　量　計　算　書

名　称	測　点	数　量	摘　要
1号張コンクリート	NO.　0 ＋ 1.6 ～ NO.　2 ＋ 12.0	48.7	
合　計		48.7　m	
2号張コンクリート	NO.　2 ＋ 12.0 ～ NO.　3	8.0	グラウンドアンカーN=4本
合　計		8.0　m	

1号張コンクリート　数量計算書

断面図及び参考図

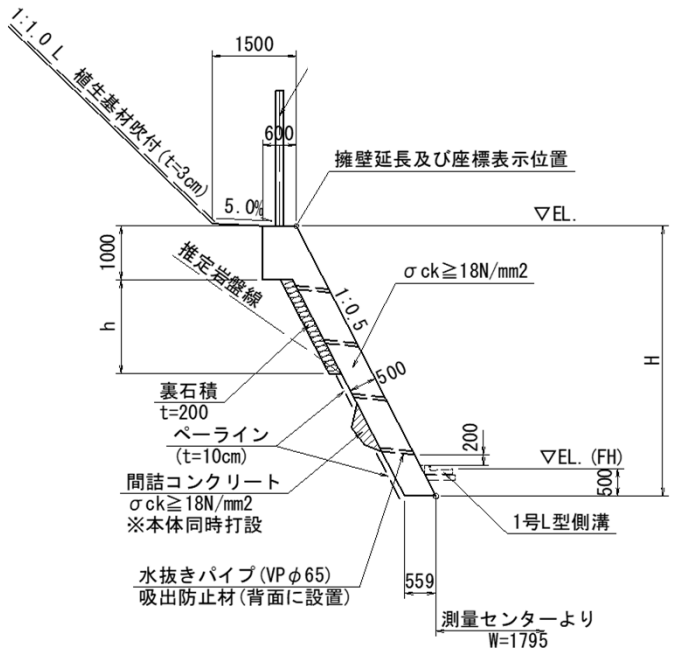

1.0m当たり計算書

コンクリート(18N/mm2)

　V=0.559*(H-1.00)+0.85　　m3

間詰コンクリート(18N/mm2)

　横断図より求積　　m3

ペーライン(t=10cm)

　横断図より求積　　m2

型枠(一般無筋構造物)

　A=√(1^2+0.5^2)*H+1.00　　m2

裏石積(t=200)

　A=√(1^2+0.5^2)*h　　m2

目地材(瀝青繊維質 t=10mm)

　10mに1箇所　　m2

水抜パイプ(VP65)

　3.0m2に1箇所　　m

足場工(単管傾斜足場)

　A=√(1^2+0.5^2)*H　　掛m2

1号張コンクリート　数量計算書

測　点	距　離	コンクリート			間詰コンクリート			摘　要
		断　面	平　均	数　量	断　面	平　均	数　量	
No. 0 + 1.6		0.42			0.00			H=0.565
No. 0 + 7.2	5.4	3.09	1.755	9.48	0.00	0.000	0.00	H=5.000
No. 0 + 10.0	2.6	3.09	3.090	8.03	0.46	0.230	0.60	H=5.000
No. 1	9.1	3.09	3.090	28.12	0.09	0.275	2.50	H=5.000
No. 1 + 10.0	9.6	3.09	3.090	29.66	0.03	0.060	0.58	H=5.000
No. 2	10.0	3.09	3.090	30.90	0.00	0.015	0.15	H=5.000
No. 2 + 10.0	10.0	3.09	3.090	30.90	0.00	0.000	0.00	H=5.000
No. 2 + 12.0	2.0	3.09	3.090	6.18	0.00	0.000	0.00	H=5.000
合　計	48.7			143.27 m3			3.83 m3	

測　点	距　離	ペーライン			型枠			摘　要
		断　面	平　均	数　量	断　面	平　均	数　量	
No. 0 + 1.57		0.00			1.20			H=0.565
No. 0 + 7.20	5.40	2.85	1.425	7.70	6.59	3.895	21.03	H=5.000
No. 0 + 10.00	2.60	2.85	2.850	7.41	6.59	6.590	17.13	H=5.000
No. 1	9.10	3.58	3.215	29.26	6.59	6.590	59.97	H=5.000
No. 1 + 10.00	9.60	3.94	3.760	36.10	6.59	6.590	63.26	H=5.000
No. 2	10.00	3.10	3.520	35.20	6.59	6.590	65.90	H=5.000
No. 2 + 10.00	10.00	3.50	3.300	33.00	6.59	6.590	65.90	H=5.000
No. 2 + 12.00	2.00	3.50	3.500	7.00	6.59	6.590	13.18	H=5.000
合　計	48.70			155.67 m2			306.37 m2	

1号張コンクリート　数量計算書

測点	距離	裏石積			足場工			摘要
		断面	平均	数量	断面	平均	数量	
No. 0 + 1.6		0.00						H=0.565,h=0.000
No. 0 + 3.0	1.6	0.00	0.000	0.00				H=2.000,h=0.000
No. 0 + 3.0		0.00			2.24			H=2.000,h=0.000
No. 0 + 7.2	3.8	0.00	0.000	0.00	5.59	3.915	14.88	H=5.000,h=0.000
No. 0 + 10.0	2.6	0.00	0.000	0.00	5.59	5.590	14.53	H=5.000,h=0.000
No. 1	9.1	0.00	0.000	0.00	5.59	5.590	50.87	H=5.000,h=0.000
No. 1 + 10.0	9.6	0.00	0.000	0.00	5.59	5.590	53.66	H=5.000,h=0.000
No. 2	10.0	1.34	0.670	6.70	5.59	5.590	55.90	H=5.000,h=1.200
No. 2 + 10.0	10.0	1.01	1.175	11.75	5.59	5.590	55.90	H=5.000,h=0.900
No. 2 + 12.0	2.0	1.01	1.010	2.02	5.59	5.590	11.18	H=5.000,h=0.900
合　計	48.7			20.47 m2			256.92 掛m2	

測点	距離	足場工						摘要
		断面	平均	数量	断面	平均	数量	

足場不要範囲

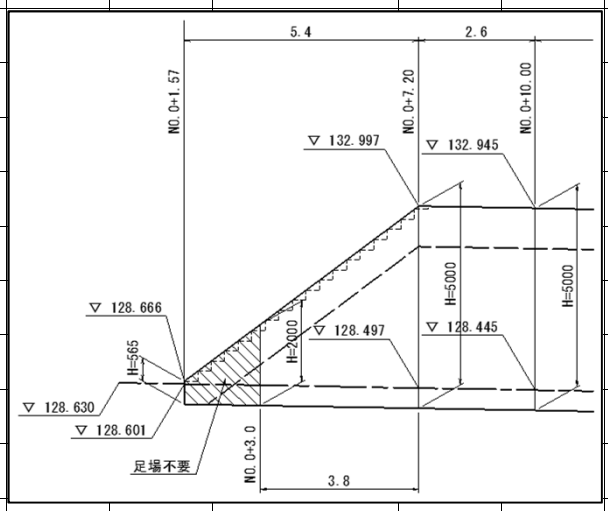

2号張コンクリート　数量計算書

断面図及び参考図

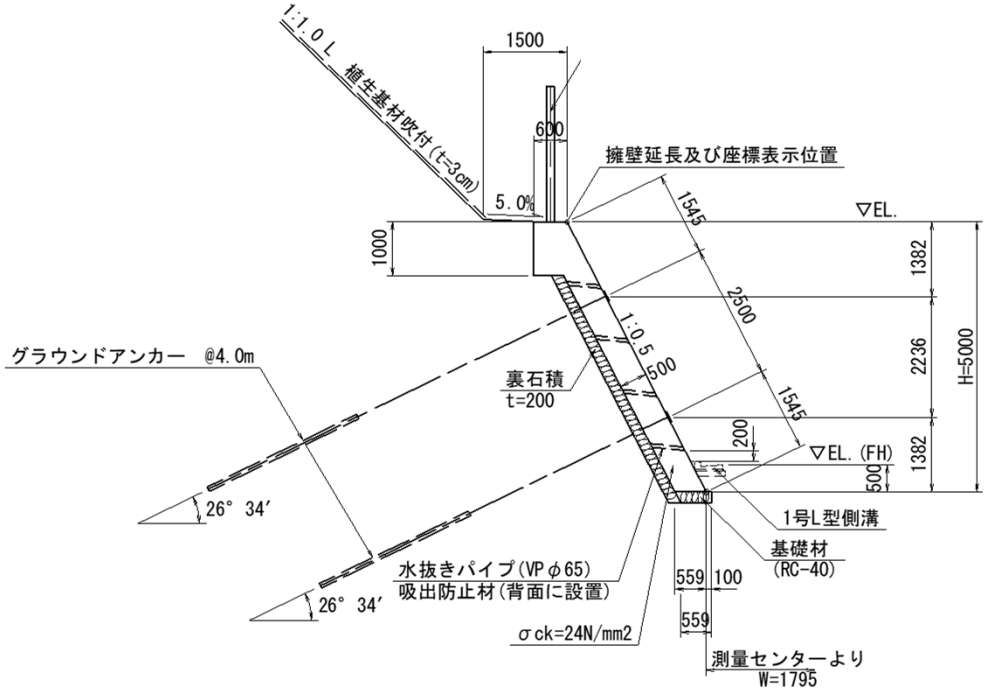

1.0m当たり計算書

コンクリート(24N/mm2)

V=1/2*(0.60+1.10)*1.00+0.559*4.00　＝　3.09 m3

型枠(一般鉄筋構造物)

A=√(1^2+0.5^2)*5.00+1.00　＝　6.59 m2

基礎材(RC-40,t=200)

A=1/2*(0.659+0.559)　＝　0.61 m2

裏石積(t=200)

A=√(1^2+0.5^2)*(4.00+0.20)　＝　4.70 m2

鉄筋(SD345)

※配筋図参照　t

目地材(瀝青繊維質 t=20mm)

A=1/2*(0.60+1.10)*1.00+0.559*4.00　※箇所当り　＝　3.09 m2

水抜パイプ(VP65)

L=1/3*3.09　＝　1.03 m

足場工(単管傾斜足場)

A=√(1^2+0.5^2)*5.00　＝　5.59 掛m2

基面整正

A=0.559　＝　0.6 m2

2号張コンクリート集計表

名称	規格	m当り数量	単位	Aブロック	合計
延長			m	7.990	7.990
コンクリート	24N/mm2	3.09	m3	24.69	24.69
型枠	一般鉄筋構造物	6.59	m2	52.65	52.65
	〃　妻型枠	3.09	m2/箇所	6.18	6.18
	計			58.83	58.83
基礎材	RC-40,t=200	0.61	m2	4.87	4.87
裏石積	t=200	4.70	m2	37.55	37.55
鉄筋	SD345　D13	配筋図参照	t	0.121	0.121
	SD345　D19		t	1.663	1.663
	計		t	1.784	1.784
目地材	瀝青繊維質 t=20mm	3.09	m2/箇所	3.09	3.09
水抜パイプ	VP65	1.03	m	8.23	8.23
足場工	単管傾斜足場	5.59	掛m2	44.66	44.66
基面整正		0.6	m2	4.8	4.8

F40UA集計表

名　　称	規　　格	単位	2号張コンクリート								合　計	摘 要
			上　段	下　段								
削　孔　工 （二重管方式）	削孔径　　φ90	m	16.0	15.0							31.0	
	土 砂 部 （ レ キ 質 土 ）	〃	7.4	6.1							13.5	
	岩　盤　部　（　軟　岩　）	〃	8.6	8.9							17.5	
注入打設工	ｾﾒﾝﾄﾍﾟｰｽﾄW/C=47.5%	m^3	0.10	0.10							0.20	
鋼材挿入工 （二重防食）	400kN未満　10m以内/本	本	2	2							4	
	400kN未満　10mを越える/本	〃										
緊張定着工	400kN未満	〃	2	2							4	
ﾎﾞｰﾘﾝｸﾞﾏｼﾝ移設工	上下移動（設置・撤去時未考慮）	回	－	1							1	
足場工	W=4.50m	空m3	66.0	17.3							83.3	
ＰＣストランド	F40UA　防錆被覆材、 ソケットシース含む	m	17.16	16.16							33.32	
フラットパイプ	10mm*27mm ポリエチレン	〃	19.16	18.16							37.32	
頭部防錆材		kg	1.72	1.72							3.44	
アンカープレート	220×220×28 S400　亜鉛メッキ	〃	2	2							4	
ナ　ッ　ト	L=63.0　H=34 S45C	個	2	2							4	
アルミキャップ	L=205　アルミ鋳鉄	〃	2	2							4	
マンション	上部：φ40　L=350，下部：φ40　L=240　S35C相当品	〃	2	2							4	
ストッパーシース	φ70　L=165 ポリエチレン	個	2	2							4	
定着体	φ45.0　L=1400　S55C相当品 支圧カプラー含む	本	2	2							4	
スペーサー	φ65　L=146　ABS樹脂	個	4	4							8	

※使用材料は表示規格同等品とする。

ア ン カ ー 数 量 計 算 書 （ 2号張コンクリート ）

＝上段アンカー＝

アンカー数量一覧表　　F40UA 用　　単 位：m

アンカーNo.	アンカー体長	自 由 長	アンカー長	テンドン長
A3	3.00	4.50	7.50	7.58
A4	3.00	6.50	9.50	9.58
合 計	6.00	11.00	17.00	17.16

1．削　孔　工（削孔径φ90）　　単 位：m

アンカーNo.	土 砂 部	岩 盤 部		削 孔 長	削孔長区分
A3	2.80	4.20		7.00	L≦10m
A4	4.60	4.40		9.00	L≦10m
合 計	7.40	8.60		16.00	

2．注 入 打 設 工（削孔径φ90）

(1) セメントペースト（W/C=47.5%）　　【ロス率は未考慮】

・注入量　　V ＝ π/4＊0.090^2＊16.00　　0.10 m^3

(2) 鋼材挿入工　　二重防食タイプ　　削孔長 L≦10m　　2 本

削孔長 10m<L　　本

(3) 緊張定着工　　設計アンカー力　　Td = 195.2 kN/本　　2 本

（ナット定着）　設計荷重　400kN未満

(4) ﾎﾞｰﾘﾝｸﾞﾏｼﾝ移設工　　上下移動　　－ 回

(5) 足場工　　※別途計算書参照　　66.0 空m^3

3．ア ン カ ー 材　　F40UA 用

(1) PCストランド　　ΣL＝ 17.16　　17.16 m

（防錆被覆材含む）

(2) フラットパイプ　　ΣL＝ ストランド長 + 1.000m＊n本

(10mm×27mm ポリエチレン)　　＝ 17.16 + 1.000＊2　　19.16 m

(3) 頭部防錆材　　アンカーキャップ

W ＝ 0.86＊2　　1.72 kg

4．アンカー定着具　　F40UA 用

(1) アンカープレート　　220＊220＊28　　亜鉛メッキ　　2 枚

(2) ナット　　2 個

(3) アルミキャップ　　アルミ鋳鉄　　2 個

5．定 着 加 工 用 品　　F40UA 用

(1) マンション　　上部・下部を1組　　2 組

(2) ストッパーシース　　2 個

(3) 定着体　　L ＝ 1400　　2 本

(4) スペーサー　　n ＝ 2＊2　　4 個

ア ン カ ー 数 量 計 算 書 （ 2号張コンクリート ）

＝下段アンカー＝

アンカー数量一覧表　　F40UA 用　　単 位：m

アンカーNo.	アンカー体長	自 由 長	アンカー長	テンドン長
A1	3.00	4.00	7.00	7.08
A2	3.00	6.00	9.00	9.08
合 計	6.00	10.00	16.00	16.16

1．削　孔　工（削孔径φ90）　　単 位：m

アンカーNo.	土 砂 部	岩 盤 部		削 孔 長	削孔長区分
A1	2.10	4.40		6.50	L≦10m
A2	4.00	4.50		8.50	L≦10m
合 計	6.10	8.90		15.00	

2．注 入 打 設 工（削孔径φ90）

(1) セメントペースト（W/C=47.5%）　　【ロス率は未考慮】

・注入量　　V ＝ π/4＊0.090^2＊15.00　　0.10 m^3

(2) 鋼材挿入工　　二重防食タイプ　　削孔長 L≦10m　　2 本

削孔長 10m<L　　本

(3) 緊張定着工　　設計アンカー力　　Td = 195.2 kN/本　　2 本

（ナット定着）　設計荷重　400kN未満

(4) ﾎﾞｰﾘﾝｸﾞﾏｼﾝ移設工　　上下移動　　1 回

(5) 足場工　　※別途計算書参照　　17.3 空m^3

3．ア ン カ ー 材　　F40UA 用

(1) PCストランド　　ΣL ＝ 16.16　　16.16 m

（防錆被覆材含む）

(2) フラットパイプ　　ΣL ＝ ストランド長 + 1.000m＊n本

(10mm×27mm ポリエチレン)　　＝ 16.16 + 1.000＊2　　18.16 m

(3) 頭部防錆材　　アンカーキャップ

W ＝ 0.86＊2　　1.72 kg

4．アンカー定着具　　F40UA 用

(1) アンカープレート　　220＊220＊28　　亜鉛メッキ　　2 枚

(2) ナット　　2 個

(3) アルミキャップ　　アルミ鋳鉄　　2 個

5．定 着 加 工 用 品　　F40UA 用

(1) マンション　　上部・下部を1組　　2 組

(2) ストッパーシース　　2 個

(3) 定着体　　L ＝ 1400　　2 本

(4) スペーサー　　n ＝ 2＊2　　4 個

アンカー足場根拠図　数量計算書

1.0式当たり計算書

アンカー足場

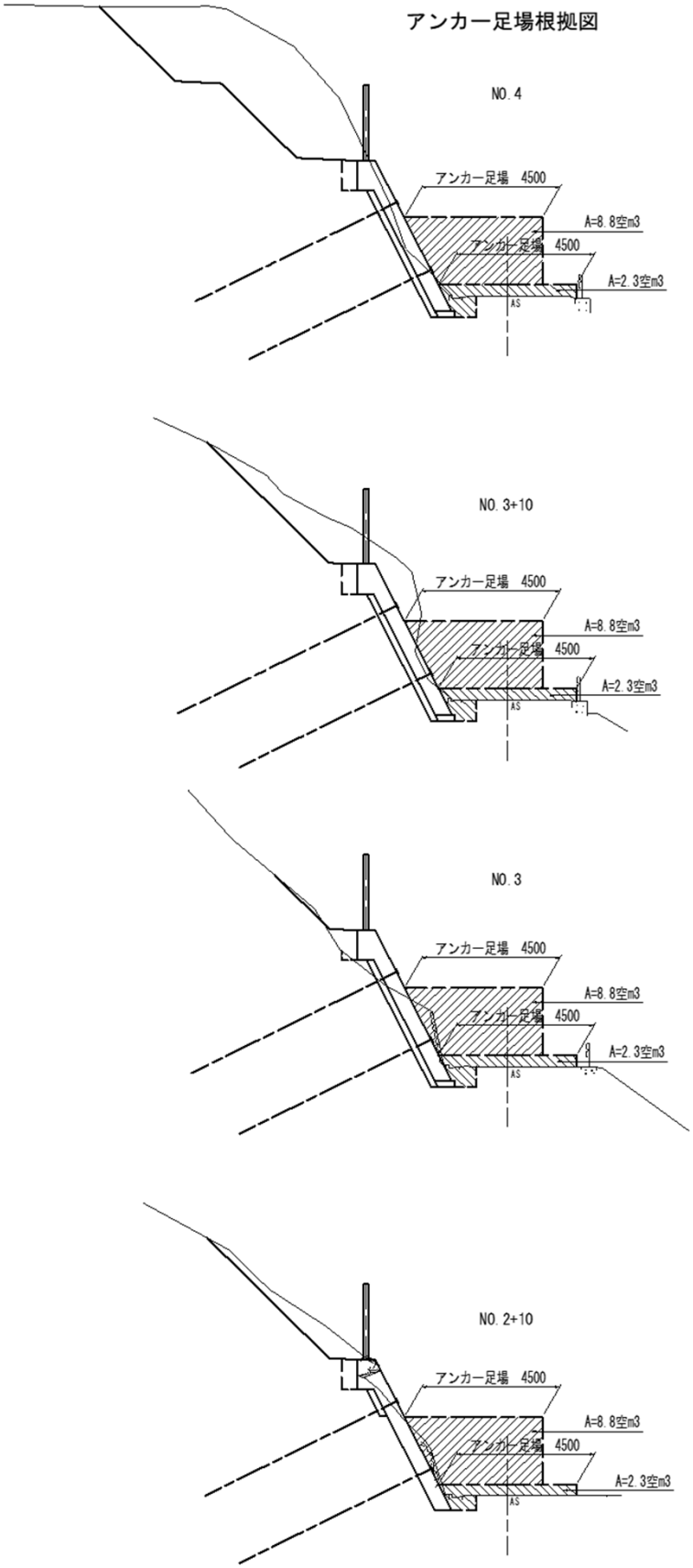

アンカー工 数量計算書

測点	距離	アンカー足場（上段）						摘要
		断面	平均	数量	断面	平均	数量	
No. 2 + 12.50		8.8						
No. 3	7.50	8.8	8.80	66.0				
合　計	7.50			66.0				

測点	距離	アンカー足場（下段）						摘要
		断面	平均	数量	断面	平均	数量	
No. 2 + 12.50		2.3						
No. 3	7.50	2.3	2.30	17.3				
合　計	7.50			17.3				

石　積　工　　数　量　計　算　書

名　称	測　　点	数　量	摘　要
練石積(t=200)	NO.　　0	2.3	
合　計		2.3　m	

練　石　積　数　量　計　算　書

断　面　図　及　び　参　考　図

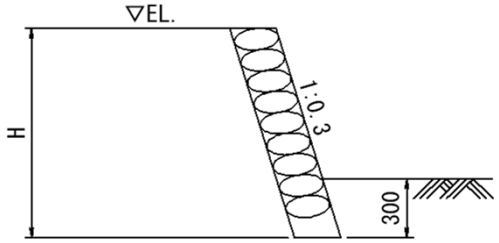

1.0m当たり計算書

練石積み(t=200)

A=√(1^2+0.3^2)*H　　m2

石　積　工　数　量　計　算　書

測　点	距　離	練石積み(t=200)						摘　要
		断　面	平　均	数　量	断　面	平　均	数　量	
No. 0		0.31						H=0.300
No. 0	0.7	1.04	0.675	0.47				H=1.000
No. 0	1.3	1.04	1.040	1.35				H=1.000
No. 0	0.3	0.00	0.520	0.16				H=0.000
合　計	2.3			1.98 m2				

測　点	距　離							摘　要
		断　面	平　均	数　量	断　面	平　均	数　量	

排水構造物工　数量計算書

名　称	測　　点	数　量	摘　要
1号L型側溝	NO.　0　～　NO.　3	59.3	
合　計		59.3　m	

1 号 L 型 側 溝　数 量 計 算 書

断 面 図 及 び 参 考 図

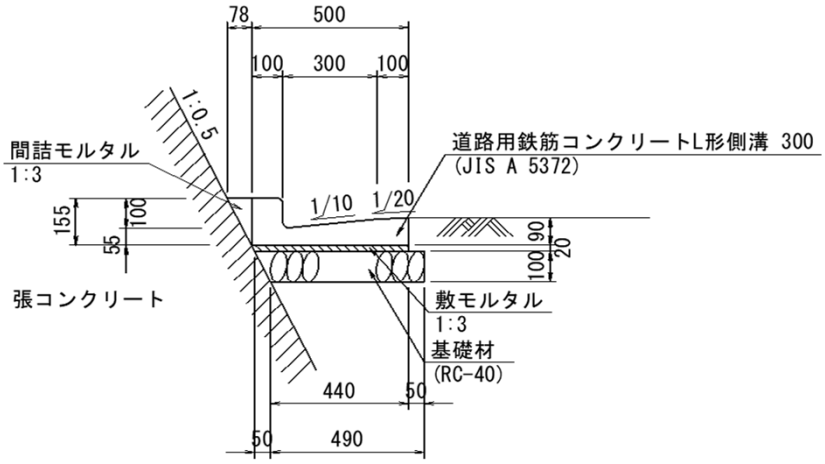

10.0m当たり計算書

L形側溝(L形側溝 300 JIS A 5372)

N=10.0/0.605　＝　16.5 個

敷モルタル(1:3)

V=0.50*0.02*10.0　＝　0.10 m3

間詰モルタル(1:3)

V=1/2*0.078*0.155*10.0　＝　0.06 m3

基礎材(RC-40,t=100)

A=1/2*(0.49+0.54)*10.0　＝　5.15 m2

1 号 階 段 工　数 量 計 算 書

断 面 図 及 び 参 考 図

正面図

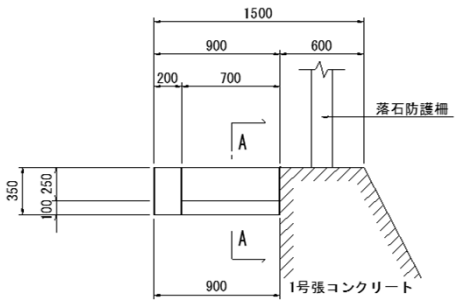

A-A断面

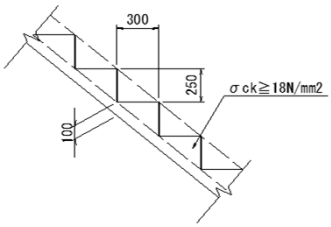

1.0m当たり計算書

コンクリート(18N/mm2)

V=1/2*0.30*0.25*0.70*3.333+0.70*0.10+0.20*0.35　＝　0.23 m3

型枠(一般小型構造物)

A=0.35*2+0.35*0.70*3.333　＝　1.52 m2

落石雪害防止工　数量計算書

名　称	測　　点	数　量	摘　要
落石防護柵(H=3.00m)	NO.　0 ＋ 2.0 ～ NO.　2 ＋ 12.5	48.7	
合　計		48.7　m	

落 石 防 護 柵 (H=3.00m)　数 量 計 算 書

断 面 図 及 び 参 考 図

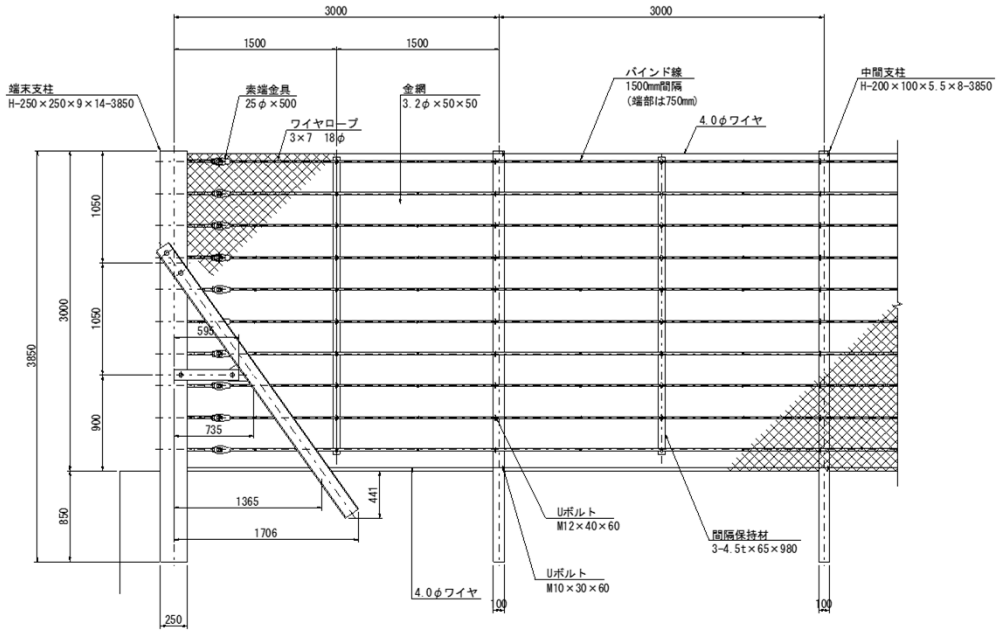

1.0式当たり計算書

ロープ・金網(間隔保持材付き　柵高H=3.00　10本掛け)

L=48.7　＝　48.7 m

端末支柱(柵高H=3.00　メッキ加工)

N=3　※開口部含む　＝　3 本

中間支柱(柵高H=3.00　メッキ加工)

N=16　＝　16 本

舗　装　工　数　量　計　算　書

名　称	測　　点				数　量	摘　要
舗装復旧	NO.　0	～	NO.　3	0.0	60.0	
合　計					60.0　m	

舗　装　復　旧　　数　量　計　算　書

断　面　図　及　び　参　考　図

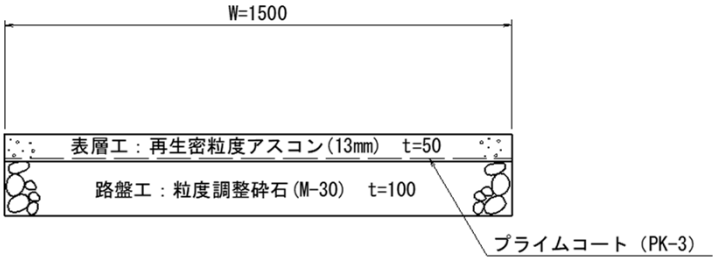

1.0m当たり計算書

表層工(再生密粒度アスコン(Top13mm) t=50)

A=1.50*60.0　　＝　　90 m2

路盤工(粒度調整砕石(M-30) t=100)

A=1.50*60.0　　＝　　90 m2

舗　装　復　旧　　数　量　計　算　書

1.0式当たり計算書

表層工(再生密粒度アスコン(Top13mm) t=50)

A=1.50*60　　＝　　94.00 m2

路盤工(粒度調整砕石(M-30) t=100)

A=1.50*60　　＝　　94.00 m2

仮 設 工 数 量 計 算 書

名 称	測 点	数 量	摘 要
仮設防護柵(H=5.0m)	NO. 0 ～ NO. 3 0.0	60.0	
合 計		60.0 m	

仮設防護柵　数量計算書

断面図及び参考図

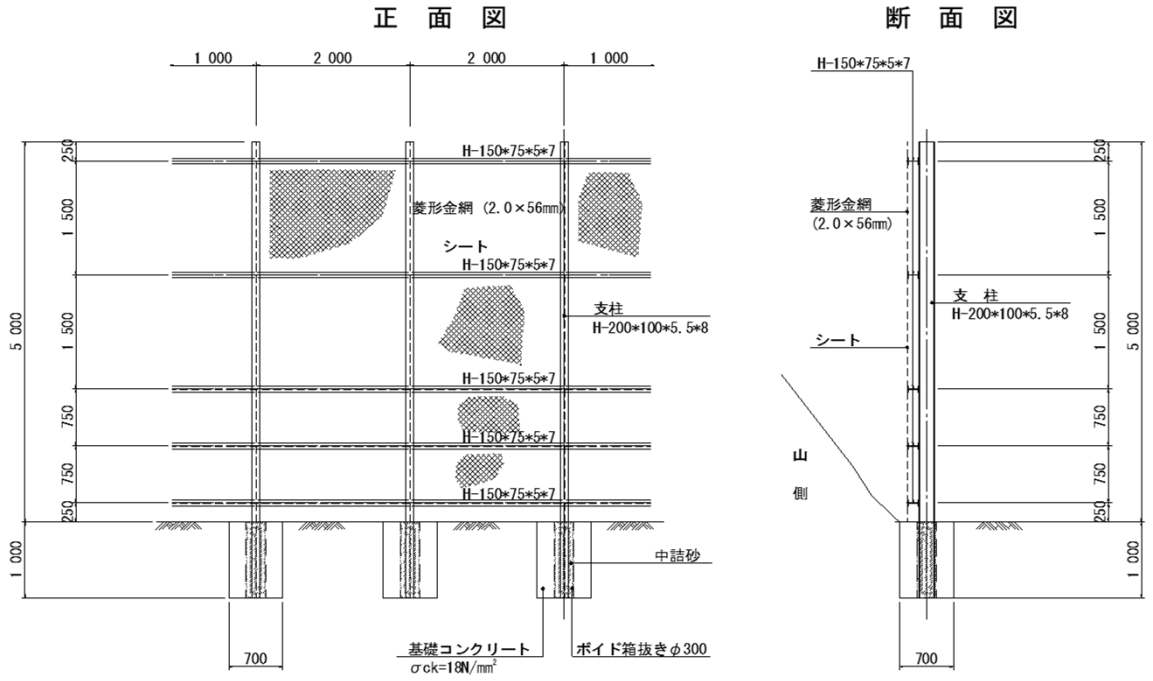

10.0m当たり計算書

H形鋼(支柱 H-200*100*5.5*8)

W=6.00*20.9*5/1000　＝　0.627 t

H形鋼(横構 H-150*75*5*7)

W=10.00*14.0*5/1000　＝　0.700 t

菱形金網(2.0*56mm)

A=10.0*5.0　＝　50.0 m2

シート(ビニロン等)

A=10.0*5.0　＝　50.0 m2

基礎コンクリート(700*700*1000)

N=5　＝　5.0 基

基礎コンクリート

コンクリート(18N/mm2)

V=(0.70*0.70-0.30^2*π/4)*1.00　＝　0.42 m3

型枠(一般無筋構造物)

A=0.70*4*1.00　＝　2.80 m2

円形型枠(ボイドφ300)

L=1.00　＝　1.00 m

土 工 の 流 れ 図

年　　度: R2
工 事 名: 法面対策工事(1)
路 線 名: (一)中部山渓轟公園線
施工個所: 海部郡海陽町平井(第1分割)

分類	種別	土 質	摘 要	(m3) 数量	細別	(m3) 数量	(m3) 計上数量	(m3) 土量変化数量		flow	種別	細別	(m3) 数量	(m3) 計上数量
土工														
	床堀	土砂		4.5		4.5	5	4.5 ＊0.90	4.1		埋戻	転用	53.1	53
		軟岩		24.9		24.9	25	24.9 ＊1.15	28.6					
	片切掘削	土砂		61.2		22.7	23	22.7 ＊0.90	20.4					
						38.5	40							
		軟岩		97.7		97.7	100							
											残土処理	太龍寺	136.2	140